Meca-inoX

NOMENCLATURE 3-PIECES — 3-PIECE COMPONENTS

DN 08 à 50 — Size 1/4" to 2"

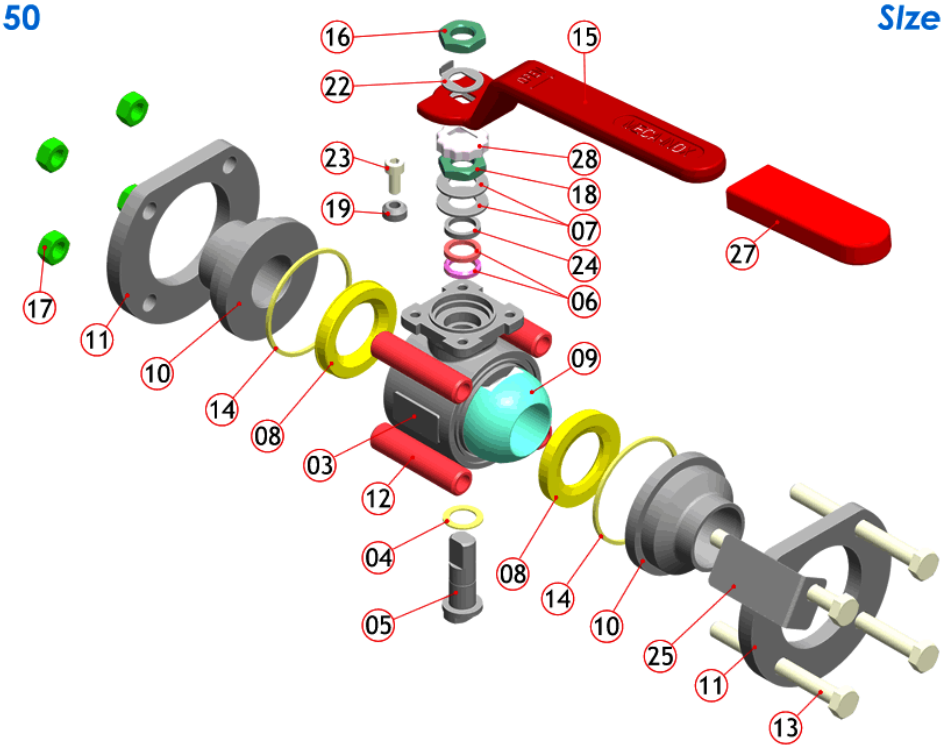

N°	Nb	Description	Matière (EN) Inox	Acier		Item	Qty	Description	Material (ASTM) S.steel	C.steel
03	1	Corps	1.4409	1.0169		03	1	*Body*	*CF3M (316L)*	*A216 WCB*
04	1	Rondelle de friction	PTFE 20% PEEK	PTFE 20% PEEK		04	1	*Stem thrust seal*	*20% PEEK PTFE*	*20% PEEK PTFE*
05	1	Tige de manœuvre	1.4404	1.4404		05	1	*Stem*	*316L*	*316L*
06	1	Garniture de presse-étoupe	PTFE 33%C+2%Gr	PTFE 33%C+2%Gr		06	1	*Gland packing*	*33%C+2%Gr PTFE*	*33%C+2%Gr PTFE*
07	2	Rondelles ressort	1.4310	1.4310		07	2	*Spring washers*	*301*	*301*
08	2	Sièges	PTFE	PTFE 20% PEEK		08	2	*Seat*	*PTFE*	*20% PEEK PTFE*
09*	1	Tournant sphérique	1.4409	1.4006		09*	1	*Ball*	*CF3M (316L)*	*410*
10	2	Embouts libres Embouts à bride	1.4404 1.4404	1.1151 1.1151		10	2	*Loose ends* *Flanged ends*	*316L* *316L*	*1020* *1020*
11	2	Brides tournantes	1.4307	1.0144 Zingué Bichromaté		11	2	*Body flanges*	*304L*	*A 501*
12	4	Entretoises	PTFE rouge	PTFE rouge		12	4	*Distance piece*	*Red PTFE*	*Red PTFE*
13	4	Vis DN10 à 40	1.4301	Classe 8.8 Zingué Bichromaté		13	4	*Screw Size 1/4" to 1"1/2*	*304*	*Class 8.8*
		Tirants DN50	1.4301	1.4301				*Stud Size 2"*	*304*	*304*
14	2	Joints de corps	PTFE	PTFE		14	2	*Body seal*	*PTFE*	*PTFE*
15	1	Levier standard	1.1181	1.1181		15	1	*Handle standard*	*1035*	*1035*
		Levier option	Voir paragraphe OPTIONS DE MANŒUVRE					*Handle option*	*See OPTIONS FOR OPERATION*	
16	1	Ecrou de levier	1.4404	1.4404	* Sphère perçée en standard * *Drilled ball as standard*	16	1	*Lever nut*	*316L*	*316L*
16b	1	Vis Th de levier DN10	1.4301	1.4301		16b	1	Lever *screw DN 10*	*304*	*304*
17	4	Écrous de serrage DN10 à DN40	1,4301	Classe 10,8		17	4	*Nut screw* *Size 1/4" to 1"1/2*	*304*	*Class 10.8*
	8	DN50	1.4301	1.4301			8	*Size 2"*	*304*	*304*
18	1	Écrou de fouloir	1.4404	1.4404		18	1	*Nut gland*	*316L*	*316L*
19	1	Bague réhaussée de butée	1.4307	1.4307		19	1	*Stop ring*	*304L*	*304L*
22	1	Frein d'écrou de levier	1.4307	1.4307		22	1	*Nut stop*	*304L*	*304L*
23	1	Vis Chc de butée	1.4301	1.4301		23	1	*Screw stop*	*304*	*304*
24	1	Fouloir	1.4404	1.4404		24	1	*Gland*	*316L*	*316L*
25	1	Étiquette identification (option)	1.4307	1.4307		25	1	*Identification label (option)*	*304L*	*304L*
27	1	Manchon de couleur (option)	PVC	PVC		27	1	*Color plastic cover (option)*	*PVC*	*PVC*
28	1	Frein d'écrou de P.E	1.4307	1.4307		28	1	*Stop nut gland*	*304L*	*304L*

Données fournies pour information. Evolutions possibles.
Tél. : + 33 (0)1 30 25 79 80 - Fax : + 33 (0)1 30 25 79 81
*E-mail: **infos@meca-inox.com** - Web : **www.meca-inox.com***
Values given for information. Changes possible.

Meca-inoX

TYPES DE JOINTS SEATS & SEALS MATERIAL

PP4

PP4: caractéristiques

Sièges PEEK

Versions acier au carbone, 316L, 904L, 304L, Hastelloy C.

Version standard:
Perçage boule dans la rainure pour décompression du corps en position ouverte

Sur demande:
Perçage boule coté amont pour augmenter la décompression en position fermée.

Agréments:
DESP 97/23/CE
TA-Luft (garantie aux émanations fugitives)
AD Merkblatt 2000
Matériau des sièges agréé FDA (Food & Drug)
Sur demande:
ATEX 94/9/CE
Marquage π suivant TPED 99/36/CE

PP4: technical data

PEEK seats

Carbon steel, 316L, 904L, 304L, Hastelloy C.

Standard version:
Ball drilling in the stem mark for cavity relief in the open position.

On request:
Upstream vent hole for cavity relief in the closed position.

Approvals:
PED 97/23/CE
TA-Luft (fugitive emissions)
AD Merkblatt 2000
Seat material FDA approved (Food & Drug)
On request:
ATEX 94/9/CE
π marking according to TPED 99/36/CE

Courbes Pression-Température PP4 *Pressure-Temperature Diagrams*

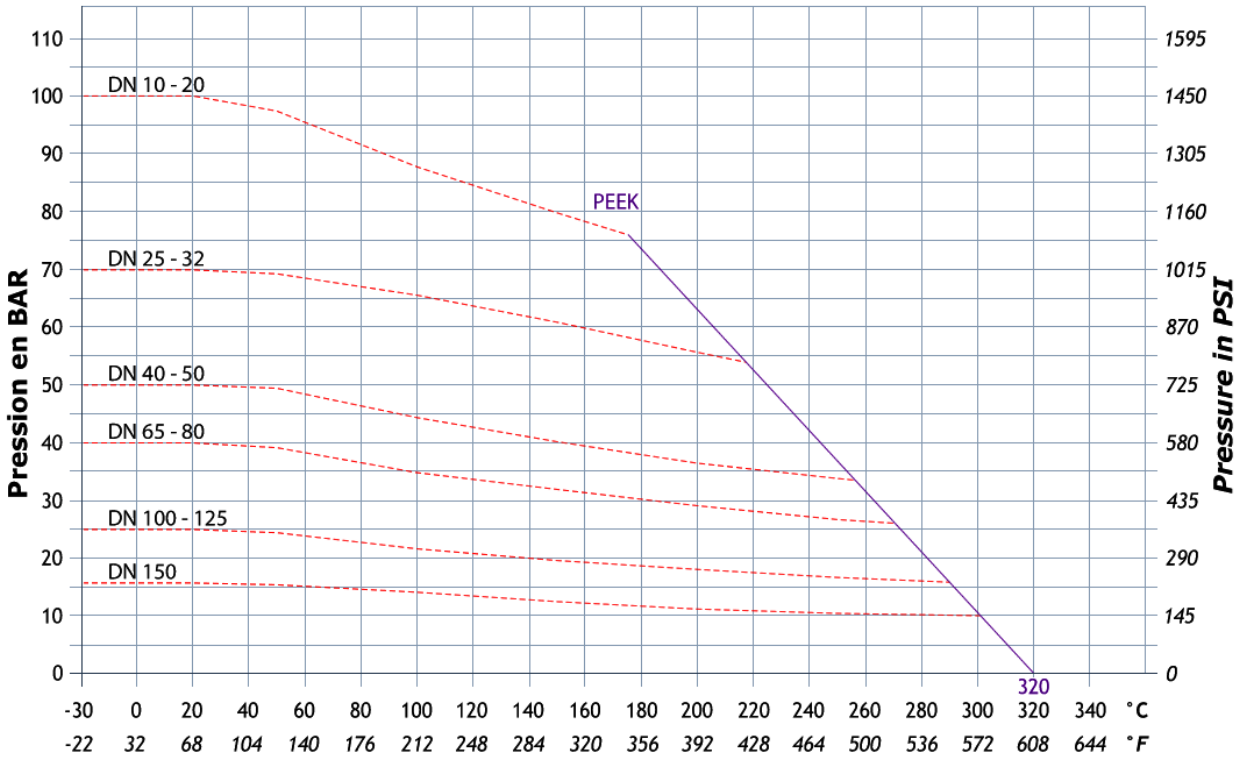

Température mini pour robinet en acier au carbone:

-10°C pour gaz et fluides à fort pouvoir de dilatation

-25°C pour les autres fluides

Minimum temperature for carbon steel ball valves:

-10°C for gas and fluids with high dilatation coefficient
-25°C for other fluids

Données fournies pour information. Evolutions possibles.
Tél. : + 33 (0)1 30 25 79 80 - Fax : + 33 (0)1 30 25 79 81
E-mail: infos@meca-inox.com - Web : www.meca-inox.com
Values given for information. Changes possible.

Meca-inoX

RACCORDEMENTS TYPE OF CONNECTIONS

PS4 SW

A souder emboité

DN 08 à 50
Passage **intégral**

Socket Weld

Size 1/4" to 2"
***Full** bore*

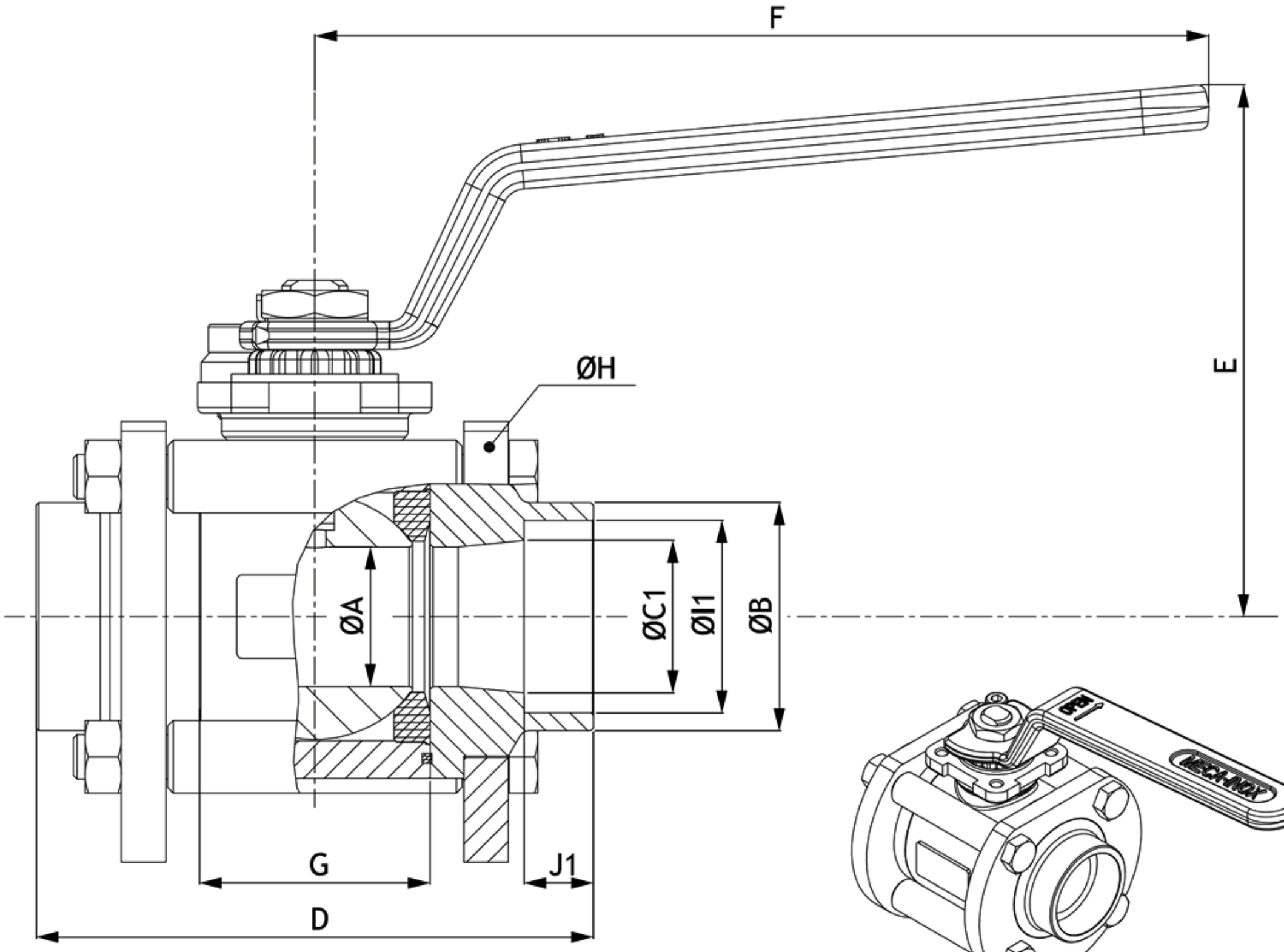

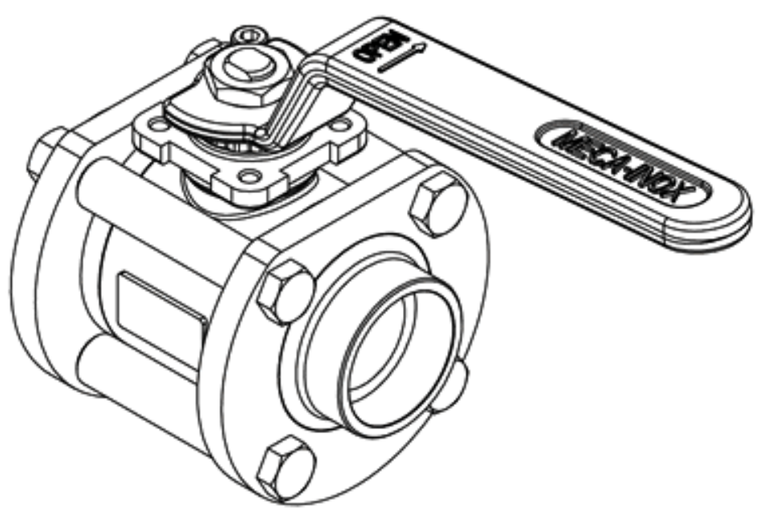

Passage intégral **N** ***Full bore***

DN *Size*		PN	ØA	ØB	ØC1	D	E	F	G	ØH	ØI1	J1	ISO 5211	Poids (Kg) *Weight (Kg)*
08	1/4"	100	11,1	19,6	11,1	65	70	120	20,4	56	14,3	10,5	F03	0,650
12	3/8"	100	11,1	24,0	12,6	65	70	120	20,4	56	17,8	10,5	F03	0,650
15	1/2"	100	14	29,0	16,1	70	73	120	24,4	63	21,9	10,5	F03	0,810
20	3/4"	100	19	34,3	21,7	85	91	160	31,6	80	27,3	13,5	F04	1,610
25	1"	70	25	41,0	27,3	100	95	160	41,4	88	34,0	13,5	F04	2,110
32	1"1/4	70	32	49,8	36,0	110	111	190	48,2	104	42,8	14,5	F05	3,320
40	1"1/2	50	38	55,9	41,9	125	116	190	56,2	117	48,9	16,0	F05	4,270
50	2"	50	50	69,2	53,1	150	137	230	71	148	61,3	17,5	F07	8,640

Données fournies pour information. Evolutions possibles.

Tél. : ***+ 33 (0)1 30 25 79 80*** *- Fax : + 33 (0)1 30 25 79 81*
E-mail: ***infos@meca-inox.com*** *- Web :* ***www.meca-inox.com***

Values given for information. Changes possible.

Meca-inoX

MOTORISATION ACTUATION

TSR / TDA

PS4 Motorisé

PS4 actuated

DN 10 à 50

Size 3/8" to 2"

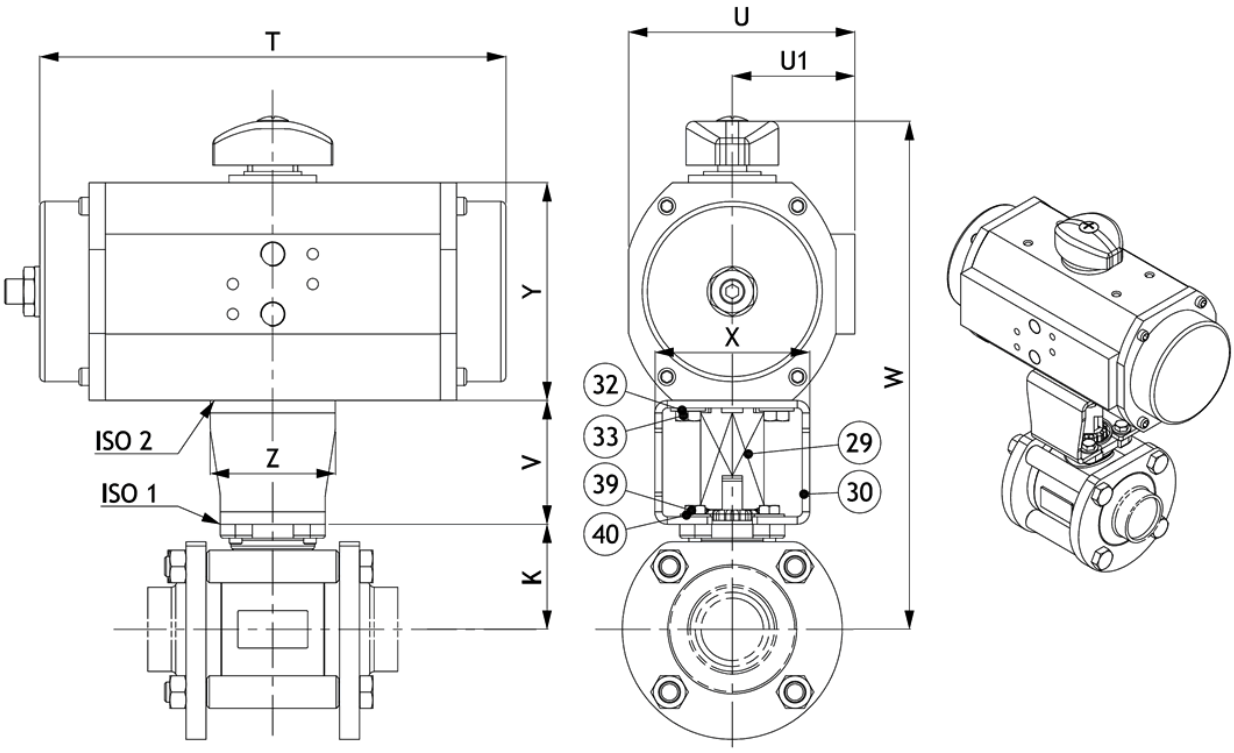

N°	Nb	Description	Matière (EN)	*Item*	*Qty*	*Description*	*Material (ASTM)*
29	1	Entraineur	1.4307	29	1	*Coupling*	*304L*
30	1	Arcade	1.4307	30	1	*Bracket*	*304L*
32	4	Rondelle plate coté	1.4301	32	4	*Ring (actuator side)*	*304*
33	4	Vis TH coté opérateur	1.4301	33	4	*Screw (actuator side)*	*304*
39	4	Vis TH coté robinet	1.4301	39	4	*Screw (valve side)*	*304*
40	4	Rondelle plate coté robinet	1.4301	40	4	*Ring (valve side)*	*304*

ACT

PS4 ΔP: 7 bars

DN	Air Moteur (Bar)	Double Effet - *Double acting* Code	Simple Effet - *Spring return* Code
10 (08-12) F03	6	KPNI410 0411 2TDA003	KPNI410 0411 2TSR003 N66
15 F03	6	KPNI410 0411 2TDA003	KPNI410 0411 2TSR003 N66
20 F04	6	KPNI420 0411 2TDA003	KPNI420 0514 2TSR005 N66
25 F04	6	KPNI420 0411 2TDA003	KPNI420 0514 2TSR005 N66
32 F05	6	KPNI432 0514 2TDA005	KPNI432 0514 2TSR008 N44
40 F05	6	KPNI432 0514 2TDA005	KPNI432 0717 2TSR012 N44
50 F07	6	KPNI450 0514 2TDA005	KPNI450 0717 2TSR012 N44

Données fournies pour information. Evolutions possibles.

Tél. : + 33 (0)1 30 25 79 80 - Fax : + 33 (0)1 30 25 79 81
*E-mail: **infos@meca-inox.com** - Web : **www.meca-inox.com***

Values given for information. Changes possible.

contact@lamoot-dari.fr - Tel: 03 20 72 20 32 - Fax: 03 20 89 19 79

Meca-inoX

MOTORISATION ACTUATION

TSR / TDA

PS4 Motorisé

PS4 actuated

DN 10 à 50

Size 3/8" to 2"

Modèle TRUTORQ Simple Effet sur PS4
Spring Return TRUTORQ type on PS4

DN Size Nominal *Full*		Réduit *Reduced*		K	ISO 1	TRUTORQ	ISO 2	T	U	U1	V	W	X	Y	Z
10	1/4"-3/8"	15	1/2"	27,5	F03	TSR003	F04	149,5	69,5	38	47	167,5	52	70	36
15	1/2"	20	3/4"	31	F03	TSR003	F04	149,5	69,5	38	47	188,5	52	70	42
20	3/4"	25	1"	37,9	F04	TSR005	F05	186,5	90,5	49	49,5	197,9	52	87	42
25	1"	32	1"1/4	42	F04	TSR005	F05	186,5	90,5	49	49,5	220,5	62	87	50
32	1"1/4	40	1"1/2	54	F05	TSR008	F05	162	105	57	49,5	232,5	62	109	50
40	1"1/2	50	2"	59	F05	TSR012	F07	194	121	67	49,5	247	82	118,5	69
50	2"	65	2"1/2	73	F07	TSR012	F07	194	121	67	79,5	291	85	118,5	69

Données pour pression de service à: dP 7 bars Max et 6 bars d'air comprimé
Values given for service pressure *at: dP 7 bars Max and 6 bars air supply*

Modèle TRUTORQ Double Effet sur PS4
Double Acting TRUTORQ type on PS4

DN Size Nominal *Full*		Réduit *Reduced*		K	ISO 1	TRUTORQ	ISO 2	T	U	U1	V	W	X	Y	Z
10	1/4"-3/8"	15	1/2"	27,5	F03	TDA003	149,5	69,5	69,5	38	47	164,5	52	70	36
15	1/2"	20	3/4"	31	F03	TDA003	149,5	69,5	69,5	38	47	168	52	70	36
20	3/4"	25	1"	37,9	F04	TDA003	149,5	69,5	69,5	38	49,5	177,4	52	70	42
25	1"	32	1"1/4	42	F04	TDA003	149,5	69,5	69,5	38	49,5	181,5	52	70	42
32	1"1/4	40	1"1/2	54	F05	TDA005	186,5	90,5	90,5	49	49,5	210,5	62	87	50
40	1"1/2	50	2"	59	F05	TDA005	186,5	90,5	90,5	49	49,5	215,5	62	87	50
50	2"	65	2"1/2	73	F07	TDA005	186,5	90,5	90,5	49	79,5	259,5	85	87	69

Données pour pression de service à: dP 7 bars Max et 6 bars d'air comprimé
Values given for service pressure *at: dP 7 bars Max and 6 bars air supply*

Données fournies pour information. Evolutions possibles.
Tél. : + 33 (0)1 30 25 79 80 - Fax : + 33 (0)1 30 25 79 81
*E-mail: **infos@meca-inox.com** - Web : **www.meca-inox.com***
Values given for information. Changes possible.